BLAUPUNKT · HiFi-System
BOSCH *Gruppe*

STEREO AMPLIFIER A-150

7 629 150

Kundendienstschrift · Service Manual

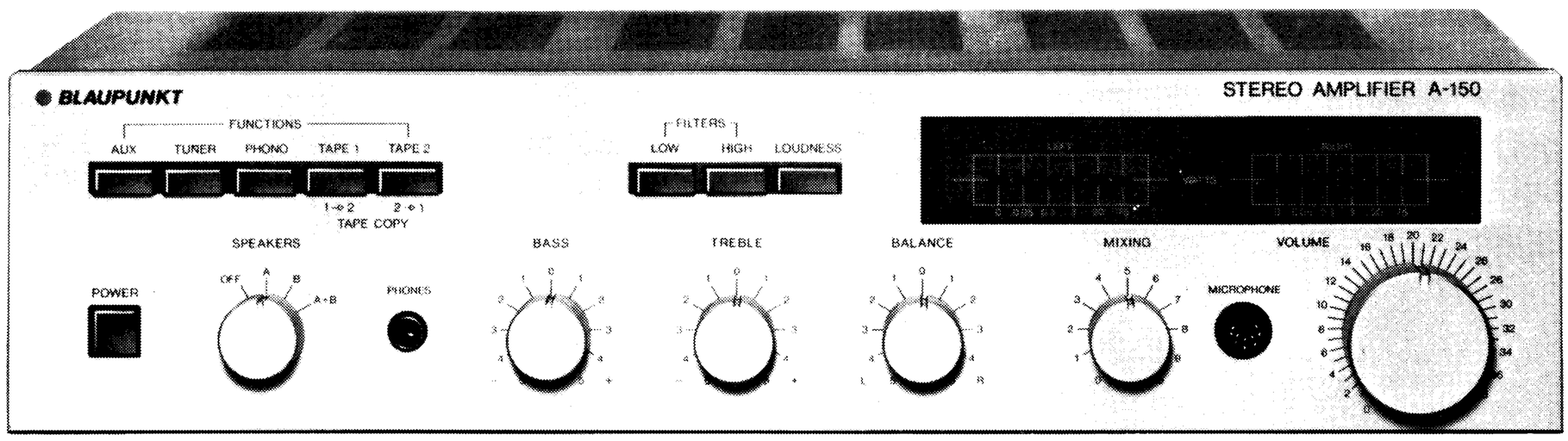

Inhaltsverzeichnis

	Seite
Technische Daten	2
Technische Hinweise	3
Elektrische Einstellungen	4
Schaltbild und gedruckte Platten	5–8
Blockschaltbild und Pegeldiagramm	9
Ersatzteilliste	10–11

Table of Contents

	Page
Technical Data	2
Technical Hints	3
Electrical Adjustments	4
Schematic and Printed Boards	5–8
Block Diagram and Level Diagram	9
Spare Parts List	10–11

BP/KDB 2 D79 420 007

Blaupunkt HiFi-Geräte übertreffen die in der DIN 45500 geforderten Werte.

Die Geräte tragen das VDE-Zeichen und erfüllen daher die einschlägigen VDE-Bestimmungen, die bei jeder Reparatur zu beachten sind.

Alle Bauteile die mit einem solchen Symbol ⚠ gekennzeichnet sind, müssen durch Originalteile ersetzt werden.

Blaupunkt HiFi units exceed the values claimed for in DIN 45500.

The sets are provided with the VDE sign, thus fulfilling the common VDE stipulations to be observed for any repair.

All components marked by ⚠ have to be replaced by original parts.

Technische Daten

Netzanschluß	: 220 V ~, 50/60 Hz
Nennleistung an 4 Ω	: 2 x 55 W
Musikleistung an 4 Ω	: 2 x 75 W
Klirrfaktor bei Nennleistung	: 0,5 %
bei ²/₃ Nennleistung	: 0,06 %
Übertragungsbereich	
Phono	: 20 Hz – 20 kHz
Tape	: 13 Hz – 30 kHz
Leistungsbandbreite	: 10 Hz – 35 kHz
Intermodulation	: 0,13 %
Geräuschspannungsabstand	
Phono	: 77 dB
AUX	: 82 dB
Fremdspannungsabstand	
Phono	: 72 dB
AUX	: 77 dB
Übersprechdämpfung bei 1 kHz	
Tuner	: 46 dB
Tape	: 46 dB
Phono	: 44 dB
AUX	: 47 dB
Eingangsempfindlichkeit / Impedanz	
Tuner	: 200 mV / 470 kΩ
Tape	: 200 mV / 470 kΩ
Phono	: 2,5 mV / 47 kΩ
AUX	: 200 mV / 470 kΩ
Klangregelung Bässe bei 100 Hz	: ± 10 dB
Höhen bei 10 kHz	: ± 10 dB
Loudness bei –30 dB 100 Hz	: + 10 dB
10 kHz	: + 5 dB
Abmessungen	: B = 435 mm H = 110 mm T = 250 mm
Gewicht	: ca. 7,9 kg

Technical Data

AC connection	: 220 V ~, 50/60 Hz
Continuous power output at 4 Ω	: 2 x 55 W
Music power output at 4 Ω	: 2 x 75 W
THD at continuous power	: 0.5 %
at ²/₃ continuous power	: 0.06 %
Frequency response	
Phono	: 20 Hz – 20 kHz
Tape	: 13 Hz – 30 kHz
Power bandwidth	: 10 Hz – 35 kHz
Intermodulation	: 0.13 %
S/N ratio	
Phono	: 77 dB
AUX	: 82 dB
Unweighted S/N ratio	
Phono	: 72 dB
AUX	: 77 dB
Crosstalk L/R	
Tuner	: 46 dB
Tape	: 46 dB
Phono	: 44 dB
AUX	: 47 dB
Input sensitivity / impedance	
Tuner	: 200 mV / 470 kΩ
Tape	: 200 mV / 470 kΩ
Phono	: 2,5 mV / 47 kΩ
AUX	: 200 mV / 470 kΩ
Tone control bass at 100 Hz	: ± 10 dB
treble at 10 kHz	: ± 10 dB
Loudness at –30 dB at 100 Hz	: + 10 dB
at 10 kHz	: + 5 dB
Dimensions	: B = 435 mm H = 110 mm D = 250 mm
Weight	: ca. 7.9 kg

Technische Hinweise

1. Service-Vorbereitung

1.1 Ungeöffnetes Gerät → Funktionsprüfung

↓

1.2 Schrauben Ⓐ herausdrehen, Gehäuseoberteil abnehmen

↓

1.3 Schrauben Ⓑ herausdrehen, Bodenplatte abnehmen → Servicearbeiten

↓

1.4 Einstellknöpfe Ⓒ abziehen, Schrauben Ⓓ herausdrehen, Frontblende abnehmen → Ausbau der Schalter und Anzeigeplatte

Technical Hints

1. Service preliminaries

1.1 Set closed → Function test

↓

1.2 Slacken screws Ⓐ, Remove upper cabinet part

↓

1.3 Slacken screws Ⓑ, Remove bottom part → Service handling

↓

1.4 Remove adjusting knobs Ⓒ, Slacken screws Ⓓ, Remove front panel → Removal of switch and LED display boards

Gehäuseoberteil abnehmen
Einstellknöpfe abziehen

Remove upper cabinet part
Remove adjusting knobs

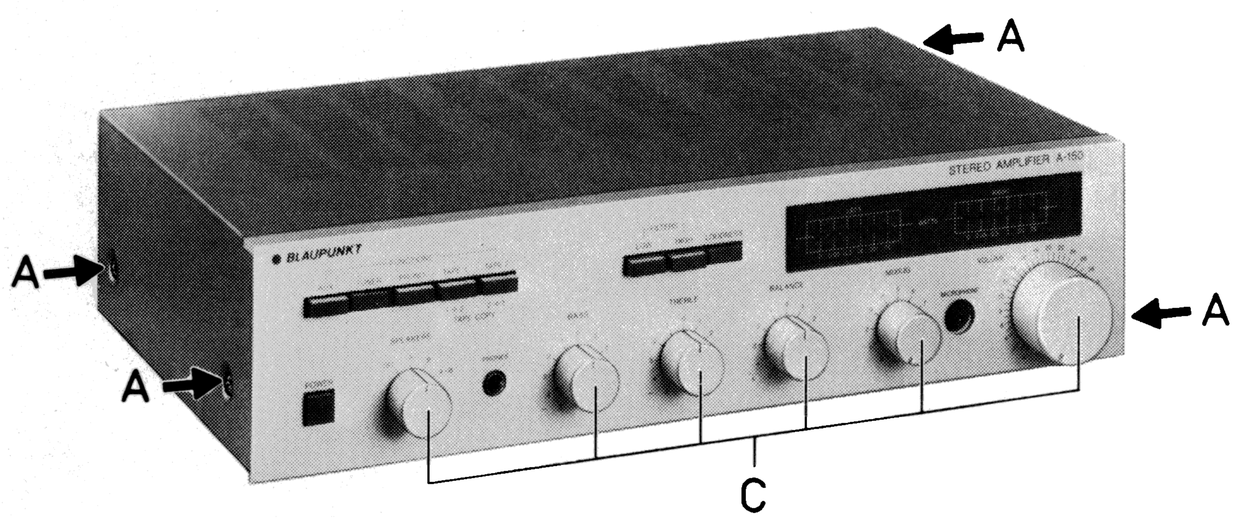

Fig. 1

Frontblende abnehmen
Remove front panel

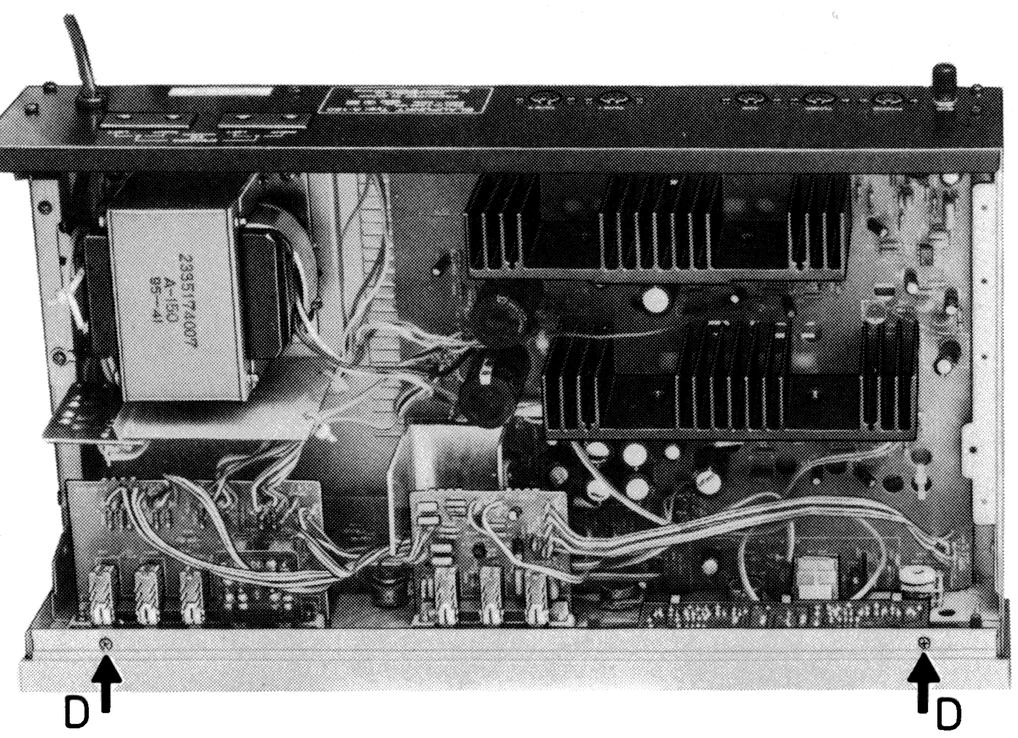

Fig. 2

Bodenplatte abnehmen
Remove bottom part

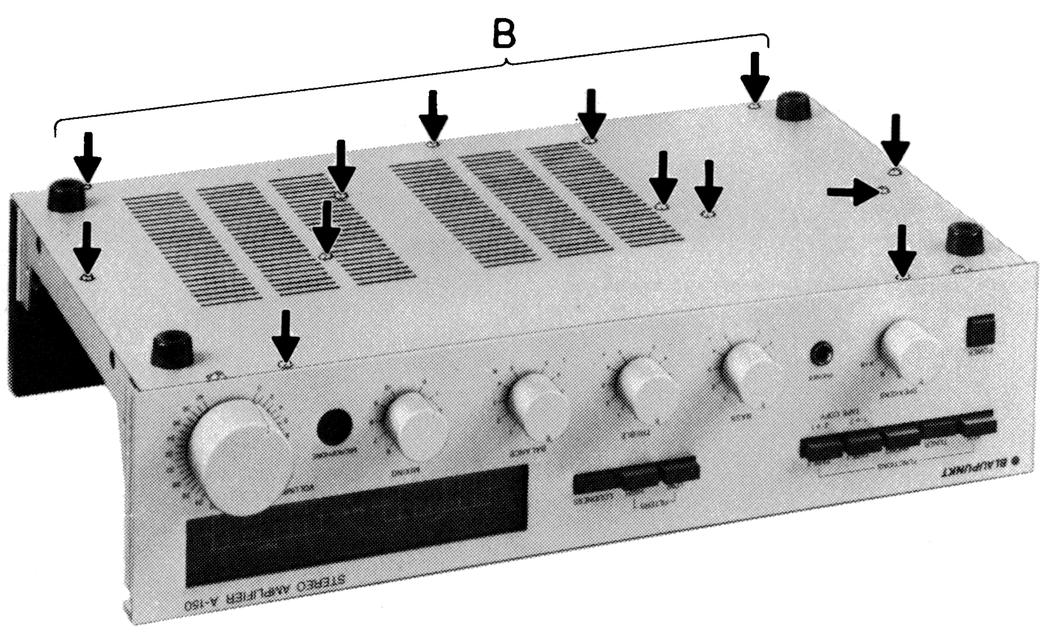

Fig. 3

Frontblende abnehmen
Remove front panel

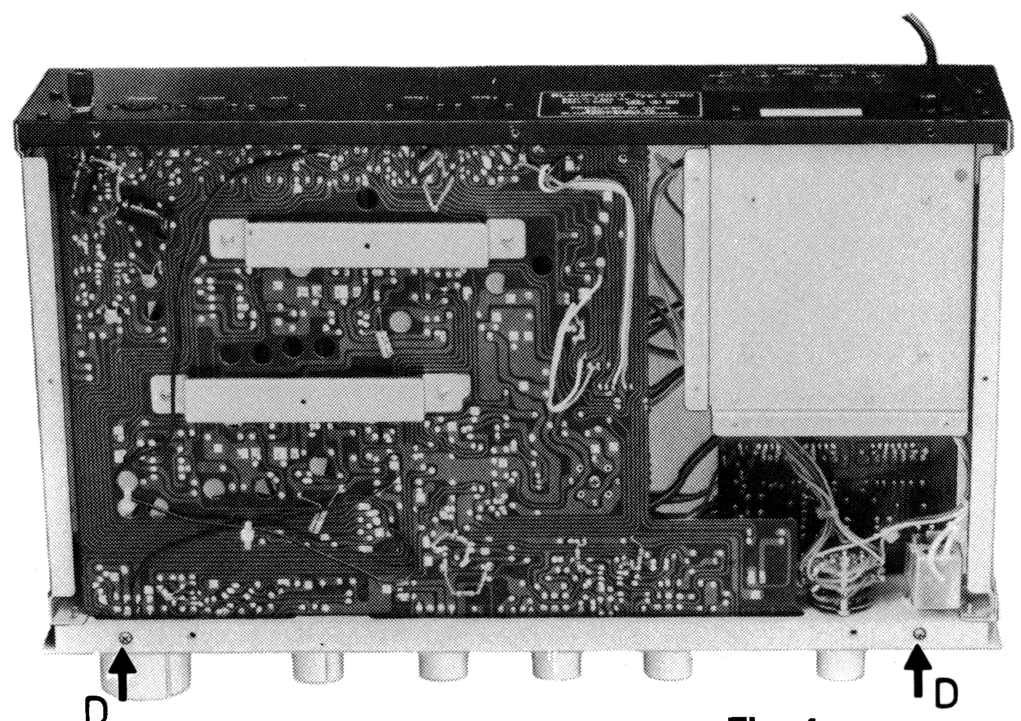

Fig. 4

Elektrische Einstellungen

Erforderliche Meßgeräte:

NF-Voltmeter
NF-Generator

2. Einstellung der LED-Anzeige

2.1 Lautstärkeeinsteller Volume auf Minimum. Quellenwahlschalter auf AUX. Balance-, Höhen-, Tiefeneinsteller Mitte.

2.2 NF-Voltmeter an Lautsprecheranschluß L-Kanal, Lautsprecherumschalter in Stellung A.

2.3 NF-Generator an Buchse AUX, Kontakt 3, L-Kanal und 5, R-Kanal anschließen. Spannung U = 200 mV (Richtwert) f = 1 kHz einspeisen.

2.4 Volume-Regler so einstellen, daß am L-Kanal U = 8,9 V_{eff} gemessen werden.

2.5 LED's in der L-Kanal-Anzeige müssen bis 20 W leuchten. Einstellung mit Trimmpoti VR 5.

2.6 NF-Voltmeter an Lautsprecheranschluß R-Kanal. Mit Volume-Regler 8,9 V_{eff} am R-Kanal einstellen.

2.7 LED's in der R-Kanal-Anzeige müssen bis 20 W leuchten. Einstellung mit Trimmpoti VR 6.

2.8 Volume-Regler auf eine Ausgangsspannung von U = 1,5 bis 2 V_{eff} am Lautsprecheranschluß einstellen. LED's in der Anzeige müssen bis 0,3 W aufleuchten.

Electrical Adjustments

Test equipment required:

AF voltmeter
AF generator

2. LED display adjustment

2.1 Volume adjustor to minimum. Mode selector to AUX. Balance, treble, bass adjustor to medium position.

2.2 AF voltmeter to speaker jack left chanel, speaker converter in position A.

2.3 AF generator to jack AUX, contact 3, left channel and 5, right channel. Inject voltage U = 200 mV (nominal value) f = 1 kHz.

2.4 Adjust volume adjustor so that U = 8.9 V_{rms} will be measured at left channel.

2.5 Light-emitting diodes in left channel display have to light up to 20 W. Adjustment by potentiometer VR 5.

2.6 AF voltmeter to speaker jack right channel, at right channel, adjust U = 8.9 V_{rms} with volume adjustor.

2.7 Light-emitting diodes in right channel display have to light up to 20 W. Adjustment by potentiometer VR 6.

2.8 Adjust volume adjustor to an output voltage of U = 1.5–2 V_{rms} at speaker terminal. Light-emitting diodes in the display have to light up to 0.3 W.

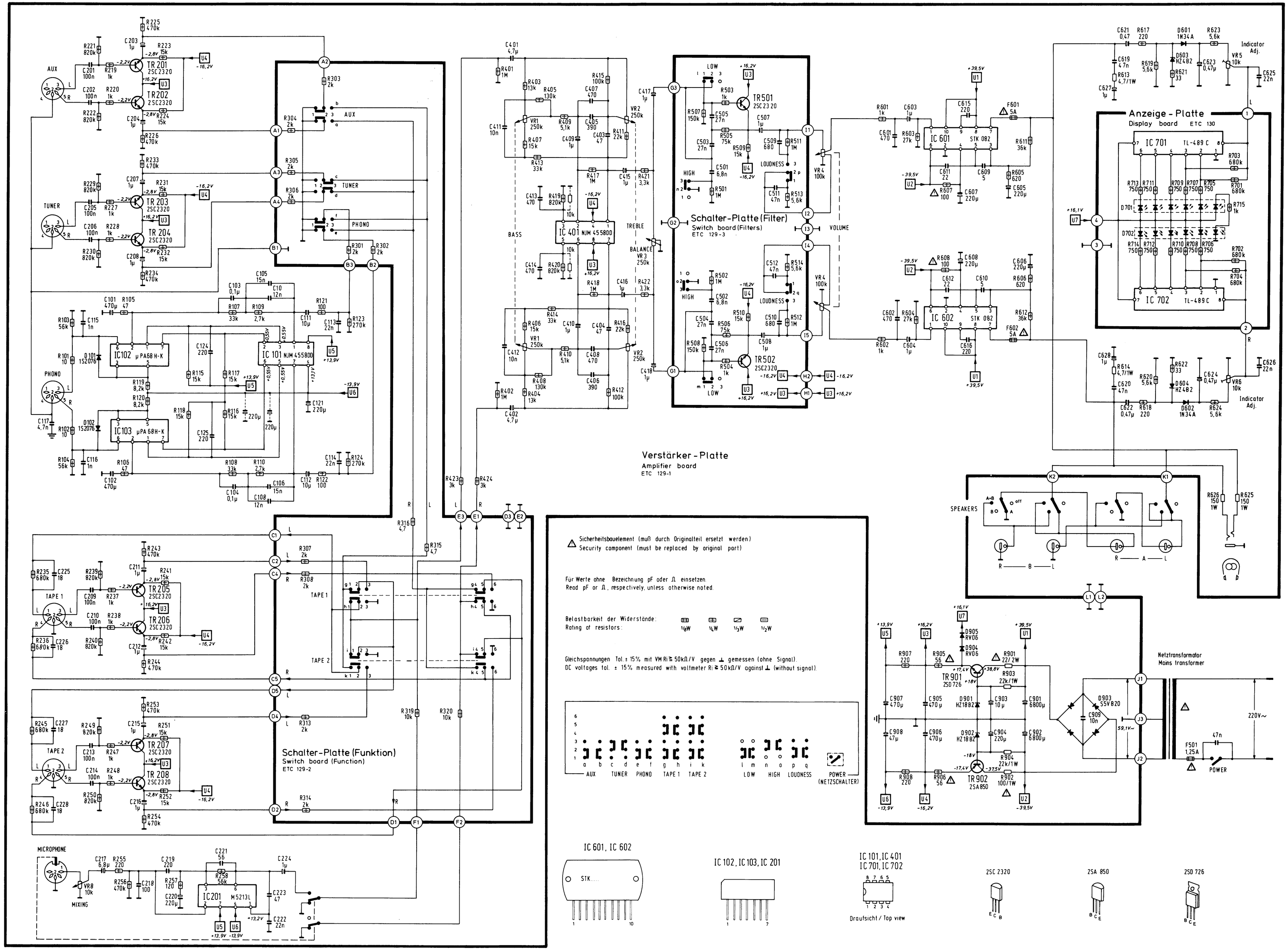
Verstärker - Platte
Amplifier board
ETC 129-1
Schalter-Platte (Filter)
Switch board (Filters)
ETC 129-3
Anzeige - Platte
Display board ETC 130
Schalter-Platte (Funktion)
Switch board (Function)
ETC 129-2
Sicherheitsbauelement (muß durch Originalteil ersetzt werden)
Security component (must be replaced by original part)
Für Werte ohne Bezeichnung pF oder Ω einsetzen.
Read pF or Ω, respectively, unless otherwise noted.
Belastbarkeit der Widerstände:
Rating of resistors:
Gleichspannungen Tol. ± 15% mit VM Ri ≥ 50kΩ/V gegen ⊥ gemessen (ohne Signal).
DC voltages tol. ± 15% measured with voltmeter Ri ≥ 50kΩ/V against ⊥ (without signal).
AUX
TUNER
PHONO
TAPE 1
TAPE 2
LOW
HIGH
LOUDNESS
POWER (NETZSCHALTER)
IC 601, IC 602
IC 102, IC 103, IC 201
IC 101, IC 401
IC 701, IC 702
Draufsicht / Top view
2SC 2320
2SA 850
2SD 726
SPEAKERS
Netztransformator
Mains transformer
220V~
POWER
MICROPHONE
MIXING
H1486 a

Gedruckte Platten
Printed Boards

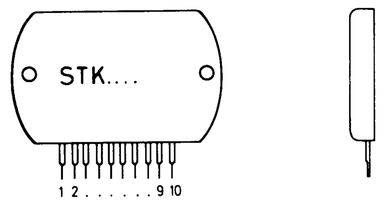

Hybridverstärker IC 601, 602
Hybrid amplifier IC 601, 602

Blockschaltbild / Block diagram
Hybridverstärker IC 601, 602
Hybrid amplifier IC 601, 602

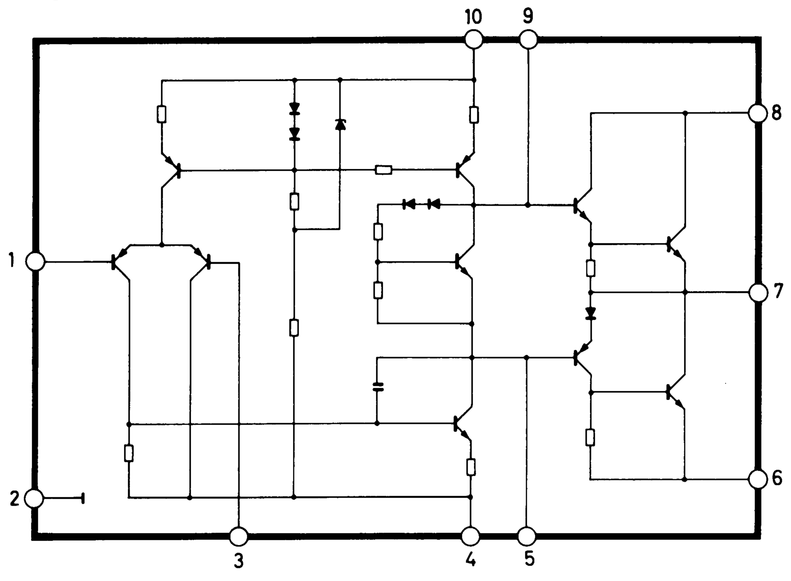

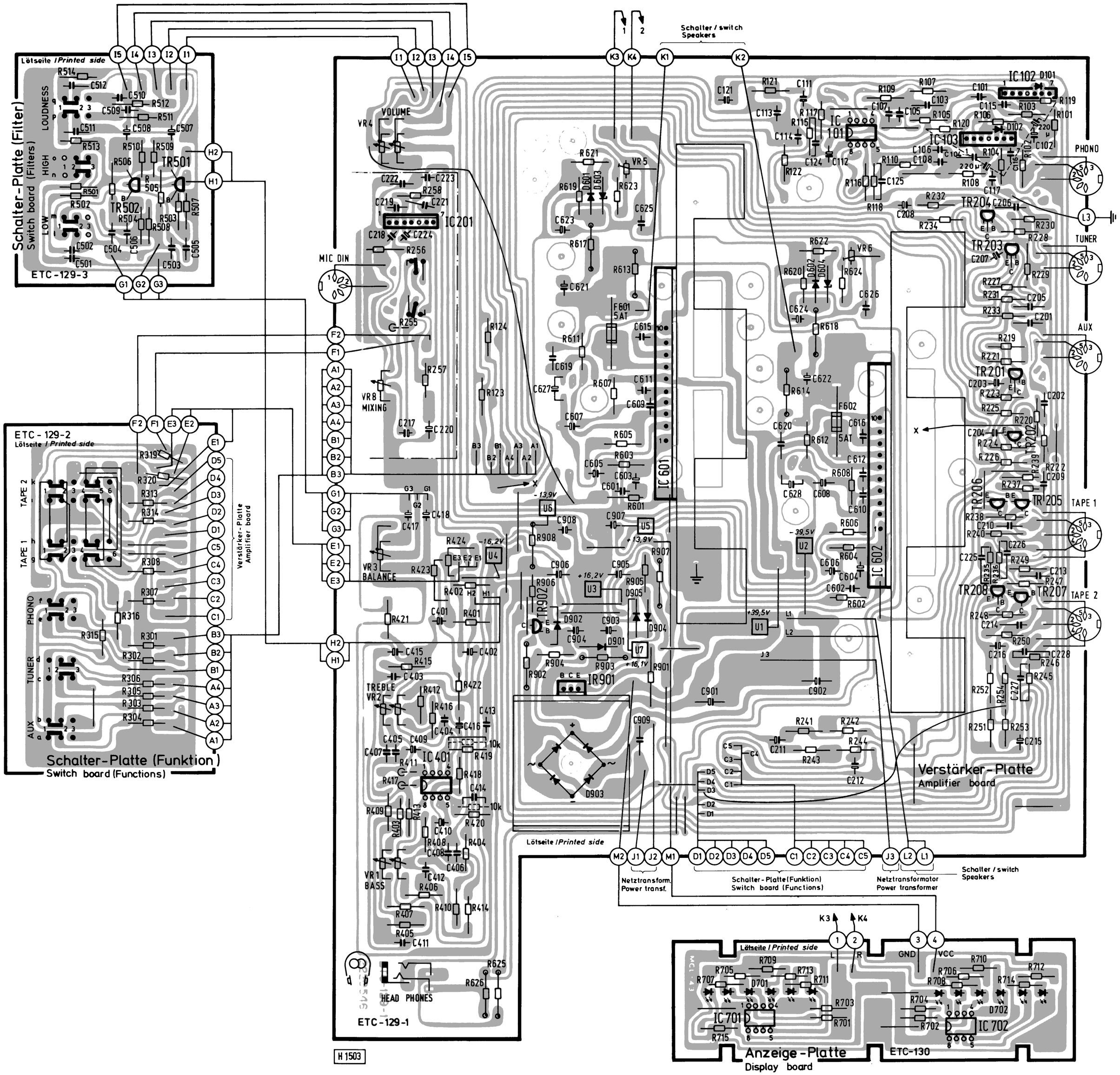

Blockschaltbild

Block Diagram

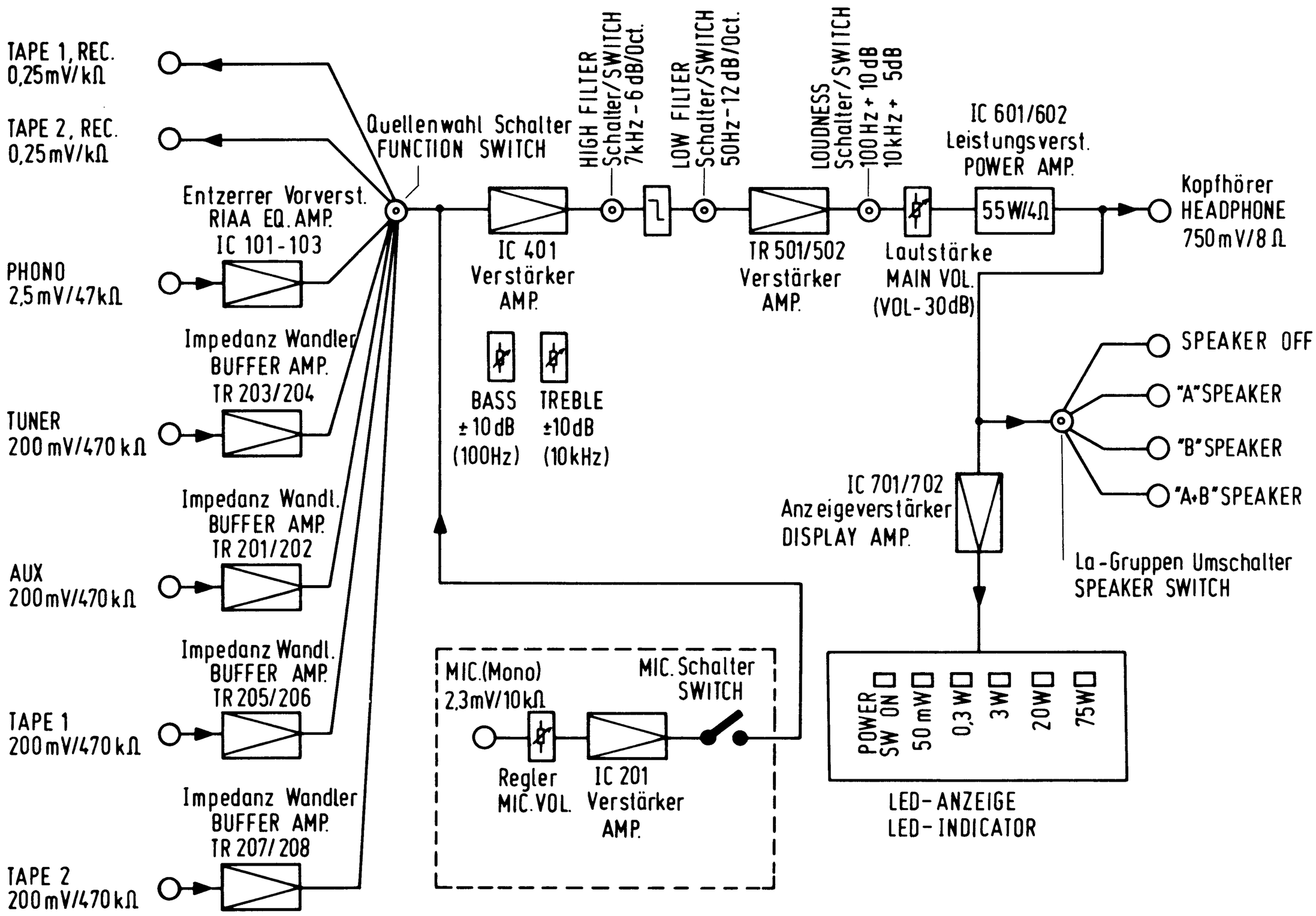

Pegeldiagramm
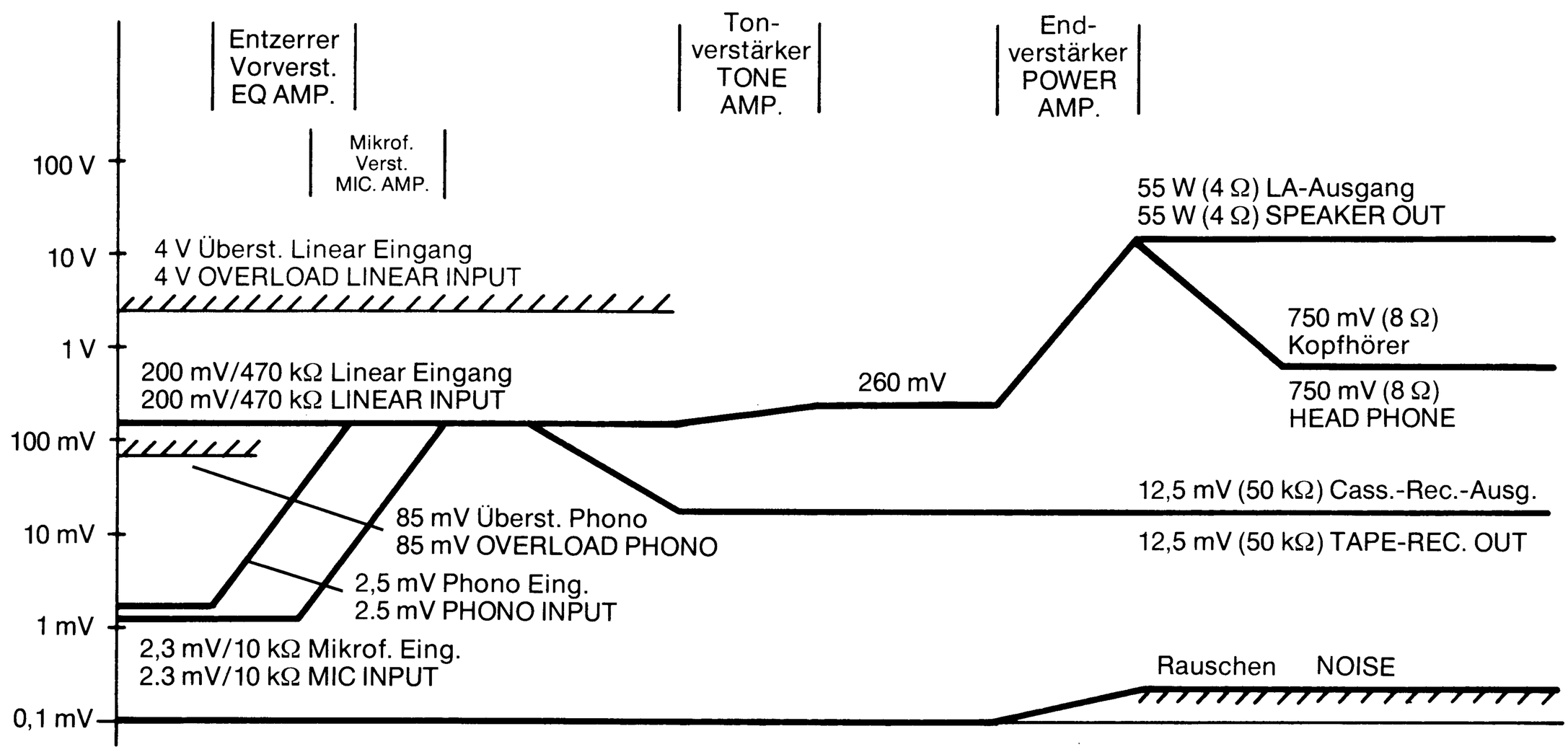
Level Diagram